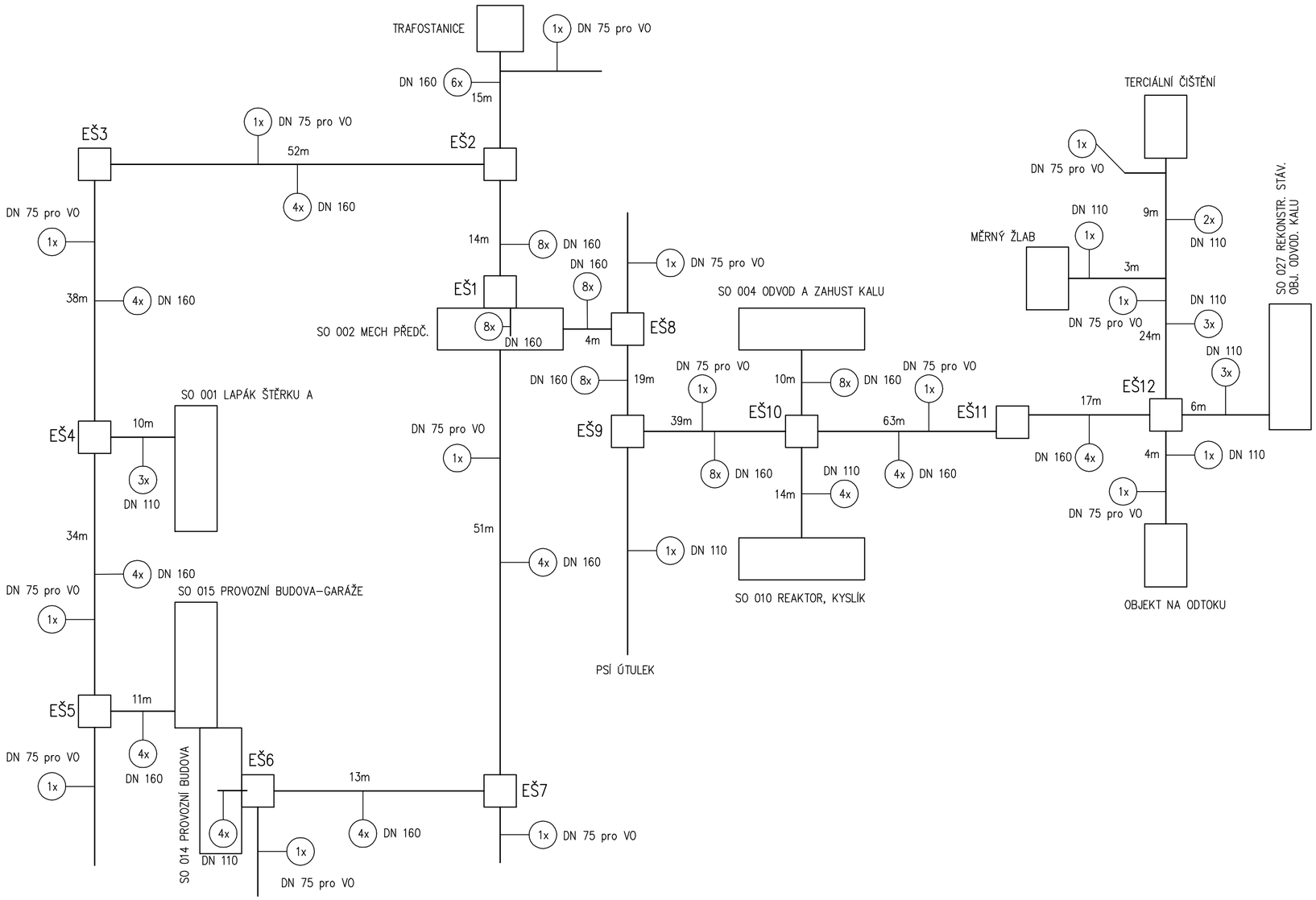

EŠ1, EŠ2..... TYP 1 šachta 1,9x1,9m, dno –1,95 pod zatravněným terénem

EŠ9, EŠ10.....TYP 2 šachta 1,6x1,6m, dno –1,95 pod vozovkou

EŠ3 až E8, EŠ12.....TYP 3 šachta 1,6x1,6m, dno –1,95 pod zatravněným terénem

EŠ11..... TYP 4 šachta 2,5x1,6m, dno –1,95 pod zatravněným terénem

Revize		Datum revize	Schválil
1	Oprava počtu chrániče a jejich ukončení v trase z EŠ12, změna čísla přílohy	09/2014	Ing. Jan Polášek

AQUA PROCON s.r.o.
Projektová a inženýrská společnost
Palackého tř. 12, 612 00 Brno
tel.: +420 541 426 011, fax: +420 541 426 012
E-mail: info@aquaprocon.cz
www.aquaprocon.cz

Vedoucí projektu	Ing. Jan Polášek	Paré	
Zástupce vedoucího projektu	Ing. Vladimír Oppelt		
Zodpovědný projektant	Ing. Jaroslav Bedáň		
Vypracoval	Ing. Jaroslav Bedáň		
Kontroloval	Ing. Jan Polášek		
Investor	Vodohospodářská zařízení Šumperk, a.s.		
Objednatel	OHL ŽS, a.s.		
Akce	ZLEPŠENÍ KVALITY VOD HORNÍHO POVODÍ ŘEKY MORAVY - II. FÁZE	Zakázkové číslo	1323510-21-01
		Stupeň	RDS=DPS
		Datum	srpen 2014
Podprojekt	4A Město Mohelnice - intenzifikace ČOV	Soubor	RDS_4A-017-24_Schema kolektoru.dwg
Objek	SO 4A.017 STAVEBNÍ ELEKTROINSTALACE	Tiskový soubor	RD_4A-017-24_0_630x297_OCE.plt
		Formát	3xA4
Podobjekt	-	Měřítko	-
Příloha	BLOKOVÉ SCHÉMA KABELOVÉHO KOLEKTORU	Číslo přílohy 4A-017-25	Revize 1